SCHEMAT TECHNOLOGICZNY INSTALACJI GRZEWCZEJ SOLARNEJ I PRZYGOTOWANIA CWU

LEGENDA:

Ø15x1 CU	Przewody inst. solarnej z rur miedzianych twardych bez szwu Ø15X1mm wg. PN – EN 1057
DN25 St	Przewody inst. c.o. z rur stalowych czarnych średnich ze szwem wg. PN-H / 74200
Ø32x3,0	Przewody instalacji c.w.u. z rur wielowarstwowych Ø32x3,0 PEHD/Al/PERT
Ø20x2,0	Przewody instalacji c.w.c. z rur wielowarstwowych Ø32x3,0 PEHD/Al/PERT
Ø32x3,0	Przewody instalacji z.w.u. z rur wielowarstwowych Ø32x3,0 PEHD/Al/PERT

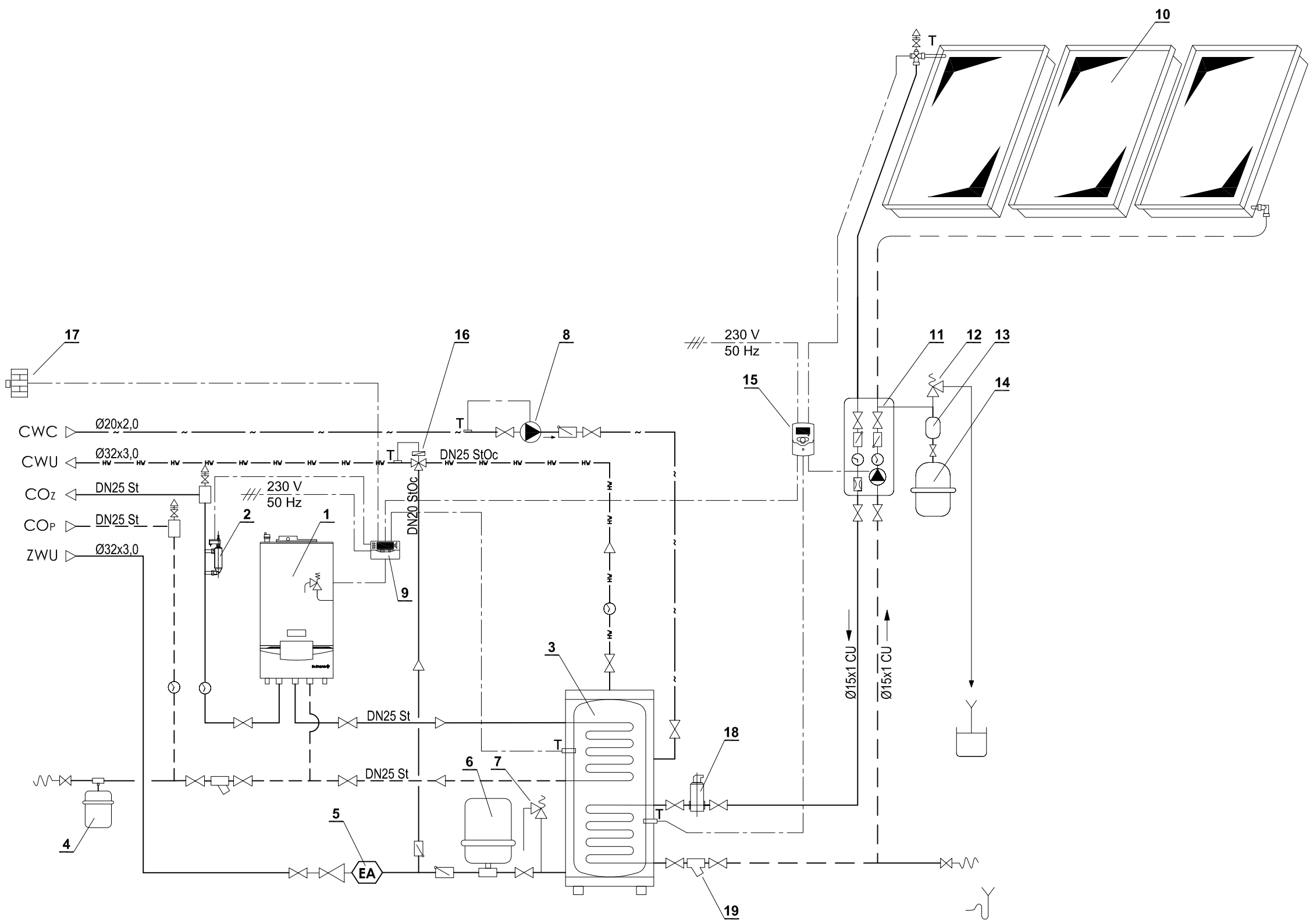

	Termometr przylgowy
	Manometr z kurkiem manometrycznym
	Zawór odcinający DN wg średnicy rurociągu
	Automatyczny zawór odpowietrzający
	Zawór zwrotny DN wg średnicy rurociągu
T	Czujnik temperatury
19	Filtr siatkowy FS1 DN15
18	Separator mikropęcherzy powietrza Dn15
17	Czujnik temperatury zewnętrznej
16	Zawór mieszajacy przeciwoparzeniowy DN20 T=55°C
15	Sterownik solarny
14	Naczynie wzbiorcze przeponowe dla inst. SOL. Vn=33dm³, P=3,3 bar
13	Naczynie ochronne Vn=10dm³
12	Zawór bezpieczeństwa DN15 P=3,0 bar
11	Solarna grupa pompowa Vp=0,3 m3/h Hp=1,9mH2O
10	Zestaw kolektorów słonecznych cieczowych typu "harfa"
9	Konsola sterownicza kotła CO
8	Pompa cyrkulacyjna CWU G=0,63 m3/h Hp=0,8 mH2O
7	Zawór bezpieczeństwa SYR 2115 DN20 P=6,0 bar
6	Naczynie wzbiorcze przeponowe przepływowe dla CWU Vn=60dm³, P=3,7 bar
5	Zawór zwrotny antyskarzeniowy EA DN25
4	Dodatkowe naczynie wzbiorcze przeponowe dla CO Vn=18dm³, P=1,1 bar
3	Solarny podgrzewacz CWU o pojemności V=400dm3
2	Zabezpieczenie stanu wody w kotle
1	Kocioł gazowy wiszący z zamkniętą komorą spalania o mocy Qn=26 kW
Lp.	Nazwa urządzenia

Temat: Rozbudowa oraz zmiana sposobu użytkowania części budynku Zakładu Opieki Zdrowotnej

Inwestor: Gmina Łańcut, ul. Mickiewicza 2A, 37-100 Łańcut

Lokalizacja: Kosina, gmina Łańcut, dz. nr ewid. 3534, obęb Kosina — Skala: --

Przedmiot rysunku: SCHEMAT TECHNOLOGICZNY INSTALACJI GRZEWCZEJ SOLARNEJ I PRZYGOTOWANIA CWU — Data: marzec 2018

Projektował: Inż. Marian Budzik, upr. nr S-234/79 S-234/80 — Faza: PW

Opracował: mgr inż. Daniel Kocurek — Nr rysunku: S-24

Sprawdził: mgr inż. Witold Duszlak, upr. nr S-158/01